GE 135 L, GE 140 L

DE Gebrauchsanleitung
FR Manuel d’utilisation
NL Gebruiksaanwijzing
IT Istruzioni per l'uso
NO Bruksanvisning
SV Bruksanvisning
FI Käyttöopas
DA Betjeningsvejledning
PL Instrukcja obsługi



GE 135.0 L GE 140.0 L

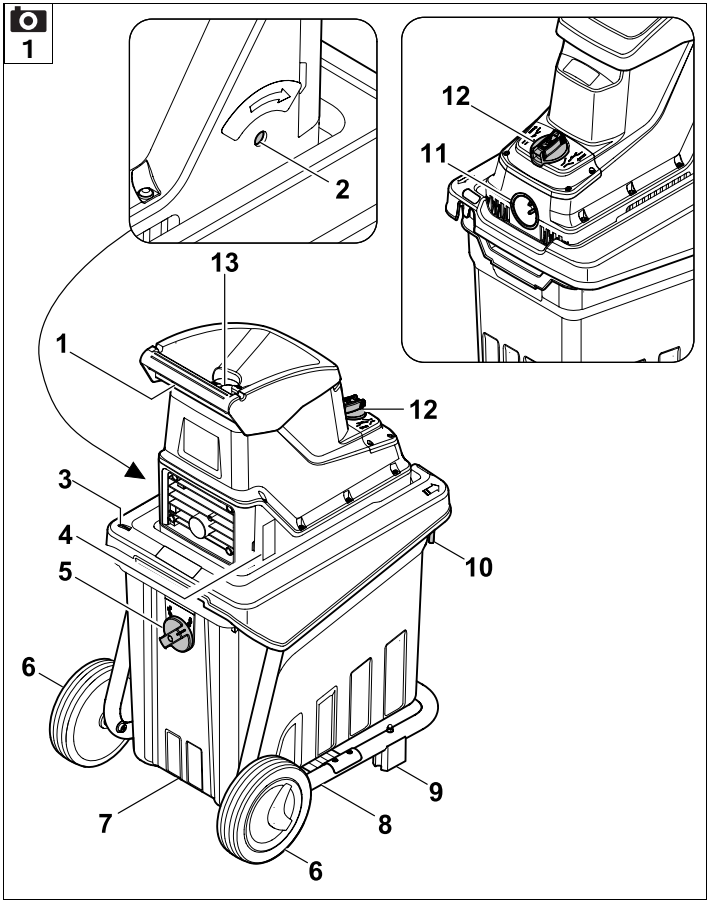
1
2
12
11
13
1
12
3
4
5
10
6
9
7
8
6

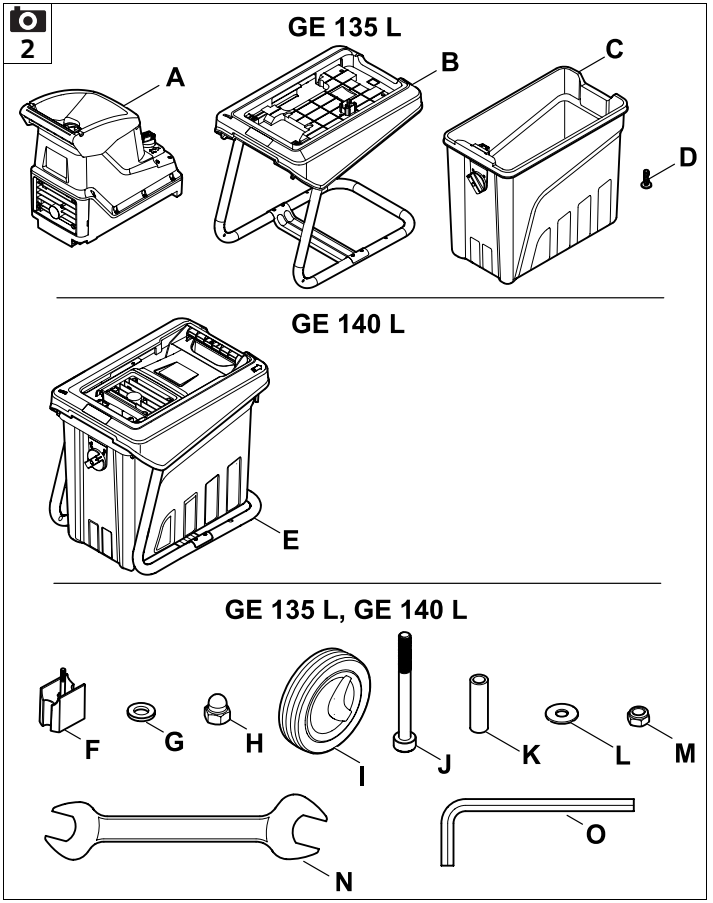
2
GE 135 L
A
B
C
D
GE 140 L
E
GE 135 L, GE 140 L
F
G
H
I
J
K
L
M
N
O

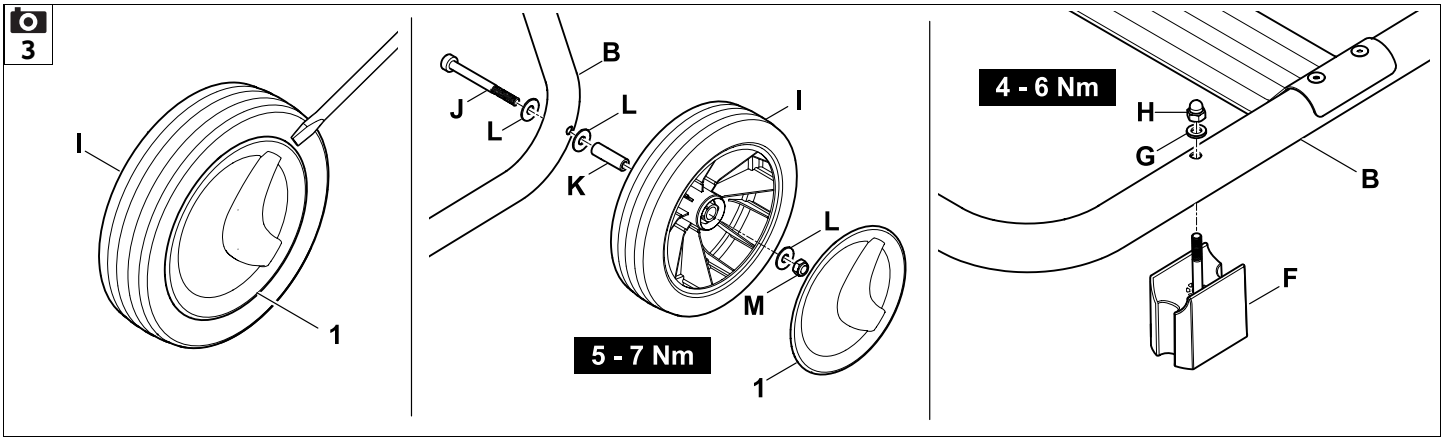
3
I
1
J
B
L
L
K
I
L
M
5 - 7 Nm
1
4 - 6 Nm
H
G
B
F

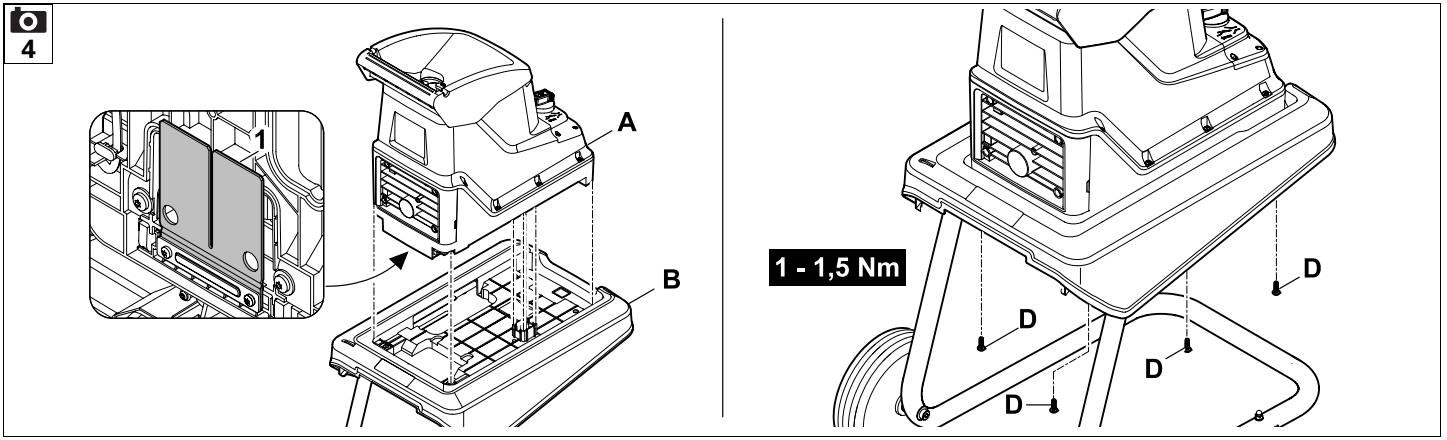
4
1
A
B
1 - 1,5 Nm
D
D
D
D

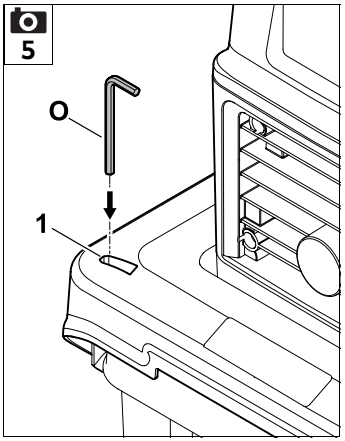
5
O
1

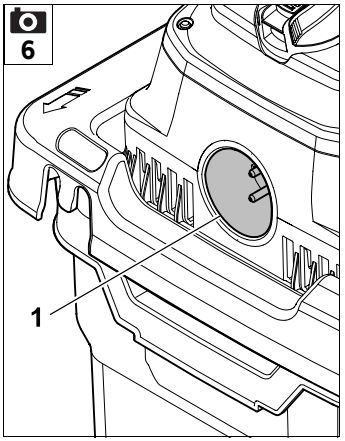
6
1

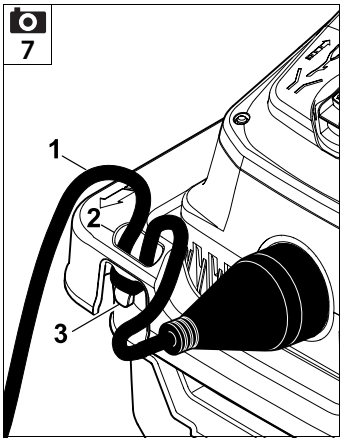
7
1
2
3

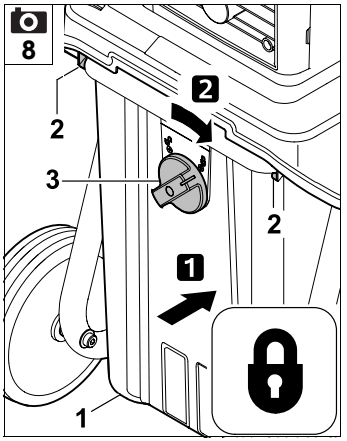
8
2
2
3
2
1
1

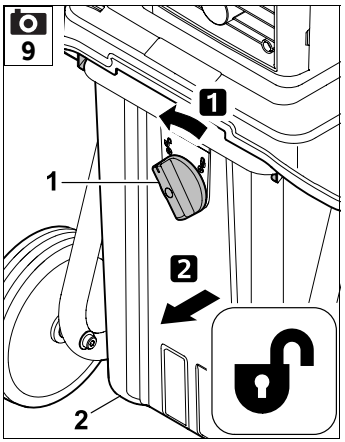
9
1
1
2
2

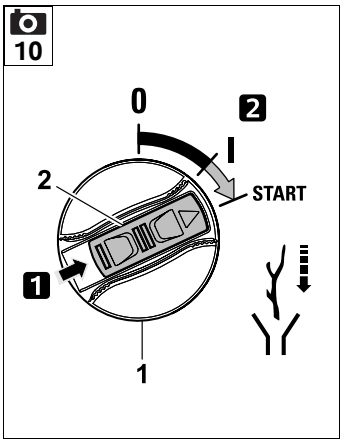
10
0
2
I
START
2
1
1

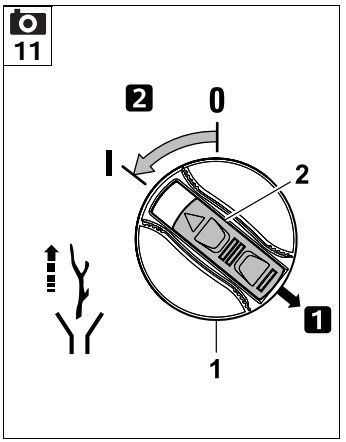
11
2
0
I
2
1
1

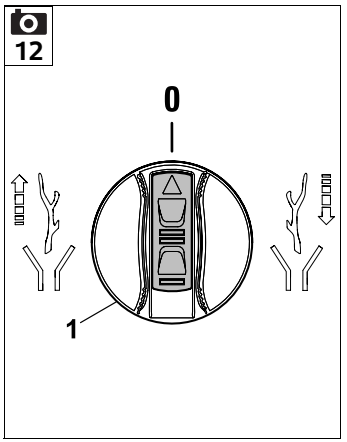
12
0
1

13

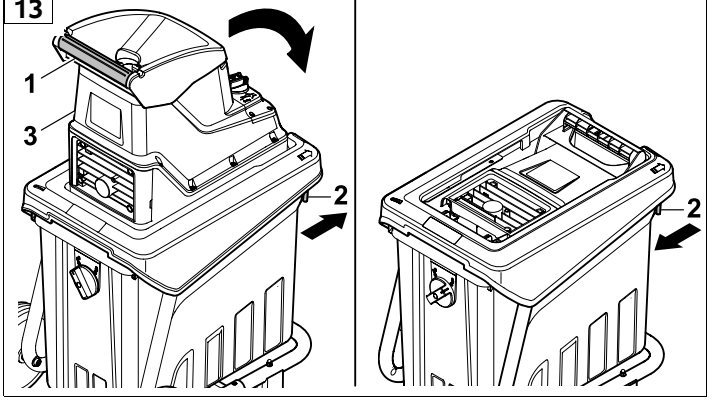

14

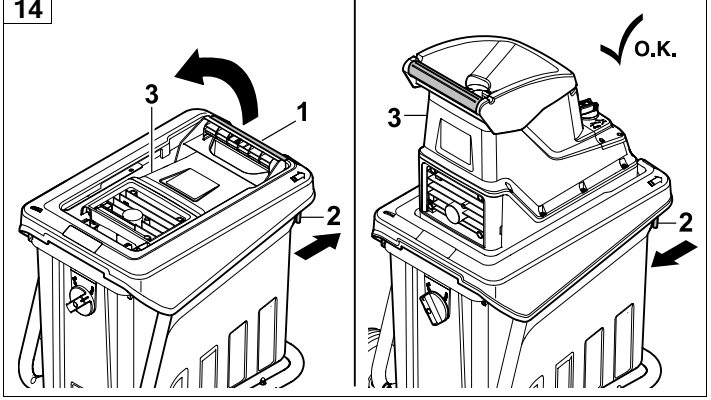

15

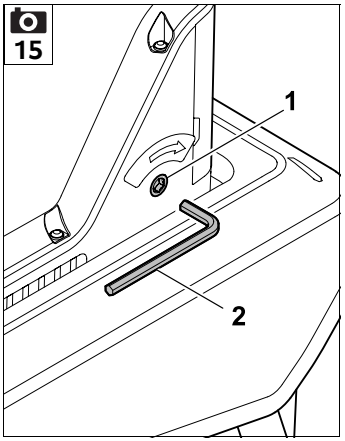

16

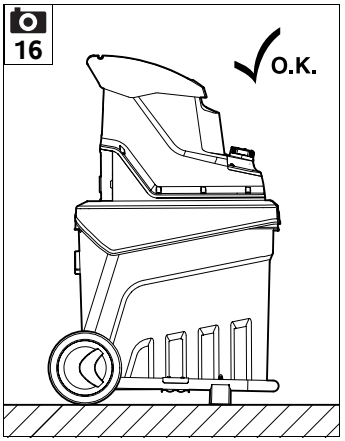

17

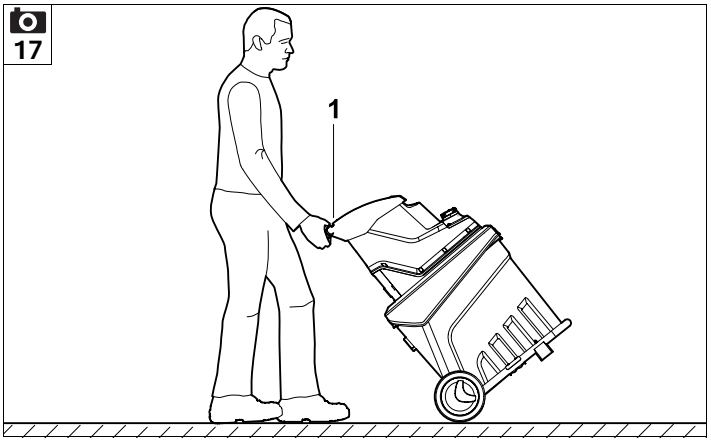

18

GE 135 L, GE 140 L

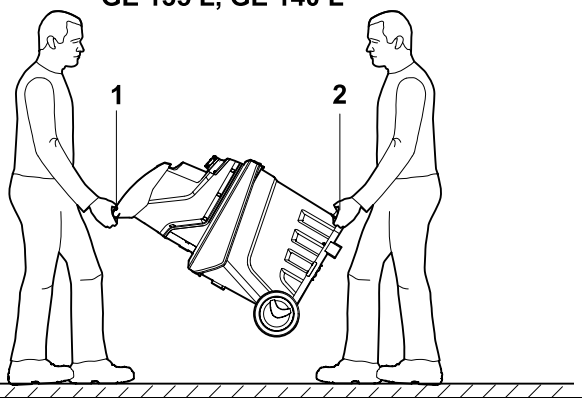

GE 140 L

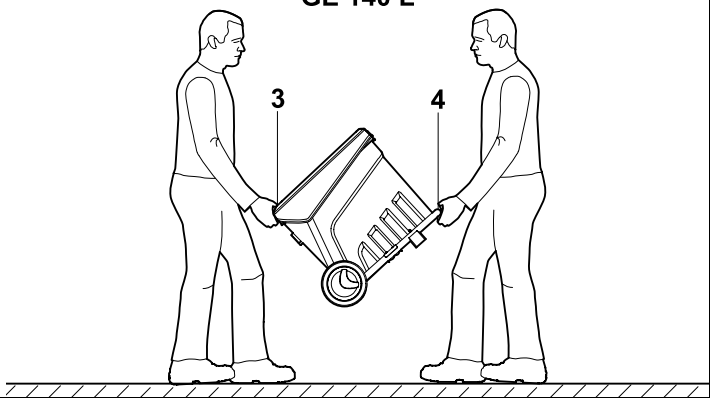

Kjære kunde.

Takk for at du valgte et kvalitetsprodukt fra VIKING.

Dette produktet er et resultat av moderne produksjonsmetoder og omfattende kvalitetssikring. Det er imidlertid først når du som kunde er fornøyd med maskinen at også vi kan si oss fornøyde.

Hvis du har spørsmål om maskinen, kan du henvende deg til forhandleren eller direkte til vårt salgskontor.

Vi ønsker deg lykke til med maskinen fra VIKING!



Dr. Peter Pretzsch

Ledelsen

1. Innholdsfortegnelse

Om denne bruksanvisningen 82
- Generell informasjon 82
- Slik leser du denne bruksanvisningen 82
- Nasjonale varianter 82

Maskinbeskrivelse 82

For din egen sikkerhet 83
- Generell informasjon 83
- Advarsel – fare på grunn av elektrisk strøm 83
- Bekledning og utstyr 84
- Transport av maskinen 84
- Før arbeidet 84
- Under arbeidet 85
- Vedlikehold og reparasjoner 86
- Lagring ved lengre driftsopphold 87
- Kassering 87

Produktkomponenter 87

Symbolforklaring 88

Gjøre maskinen klar for bruk 88
- Montere hjul og støtteføtter 88
- Sette sammen maskinen GE 135 L 88
- Oppbevare unbrakonøkkelen 89

Informasjon om arbeid 89
- Hvilke materialer kan bearbeides? 89
- Hvilke materialer kan ikke bearbeides? 89
- Maks. kvistdiameter 89
- Påfylling av kompostkvernen 89
- Riktig belastning for den elektriske motoren 89
- Overbelastningsvern 89
- Hvis knivvalsen blokkeres 89

Sikkerhetsutstyr 90
- Omstartsperre for elektrisk motor 90
- Kompostbeholder 90

Ta maskinen i bruk 90
- Koble kompostkvernen til strømuttaket 90
- Koble til strømledningen 90
- Koble fra strømledningen 90
- Strekkavlastning 90
- Sette inn kompostbeholderen 90
- Ta av kompostbeholderen 90
- Slå på kompostkvernen 91
- Slå av kompostkvernen 91
- Ta maskinen i bruk igjen etter en blokkering 91
- Kverning 91
- Felle inn maskinen GE 140 L 91
- Felle ut maskinen GE 140 L 92

Vedlikehold 92
- Etterjustere skjæreplaten 92
- Rengjøring 92
- Serviceintervaller 92
- Elektrisk motor og hjul 92
- Oppbevaring og vinterlagring 92

Transport 93
- Dra eller skyve kompostkvernen 93
- Løfte eller bære kompostkvernen 93
- Transportere kompostkvernen på en lasteflate 93

Miljøvern 93

Produsentens CE-samsvarserklæring 93

Tekniske data 94

Minimere slitasjen og unngå skader 94

Feilsøking 95

Serviceplan 96
- Bekreftelse av overleveringen 96

Trykt på klorfritt bleket papir. Papiret er resirkulerbart. Beskyttelsesomslaget er halogenfritt.

2. Om denne bruksanvisningen

2.1 Generell informasjon

Denne bruksanvisningen er en **original bruksanvisning** fra produsenten i henhold til EU-direktiv 2006/42/EC.

VIKING arbeider kontinuerlig med å videreutvikle produktspekteret, og vi må av den grunn forbeholde oss retten til forandringer ved produktenes form, teknikk og utstyr.
Det kan derfor ikke fremmes krav på grunnlag av informasjon og bilder i denne brosjyren.

Denne bruksanvisningen er opphavsrettslig beskyttet. Alle rettigheter er forbeholdt, spesielt retten til mangfoldiggjøring, oversettelse og bearbeiding i elektroniske systemer.

2.2 Slik leser du denne bruksanvisningen

Bilder og tekst beskriver bestemte fremgangsmåter.

Alle symbolene som finnes på maskinen, er forklart i denne bruksanvisningen.

Synsretning:

Synsretning ved bruk av **venstre** og **høyre** i bruksanvisningen:
Brukeren står bak maskinen (arbeidsstilling).

Kapittelhenvisning:

En pil henviser til aktuelle kapitler og underkapitler som inneholder nærmere forklaring. Eksempelet under viser en henvisning til et kapittel: (⇨ 3.)

Merking av tekstavsnittene:

De beskrevne instruksene kan være utformet som i eksemplene nedenfor.

Fremgangsmåter som krever handling fra brukerens side:

- Løsne skruen (1) med en skrutrekker, og aktiver hendelen (2) ...

Generelle opplistinger:

– Bruk av produktet i forbindelse med sportsarrangementer eller andre konkurranser

Tekst med ekstra betydning:

Tekstavsnitt med ekstra betydning er merket med et av symbolene som beskrives nedenfor, slik at disse fremheves spesielt i bruksanvisningen.

Fare!
Fare for uhell og alvorlig personskade. En bestemt fremgangsmåte er nødvendig eller må unngås.

Advarsel!
Fare for personskade. En bestemt fremgangsmåte hindrer mulige eller sannsynlige personskader.

Forsiktig!
Mindre skader eller materielle skader kan hindres ved å følge en bestemt fremgangsmåte.

Merknad
Informasjon om hva som er god og riktig måte å bruke maskinen på

Tekst med bildereferanse:

Illustrasjonene som forklarer bruken av maskinen, finnes helt foran i bruksanvisningen.

Kamerasymbolet knytter bilder på illustrasjonssidene sammen med tilhørende tekst i bruksanvisningen. 1

2.3 Nasjonale varianter

VIKING leverer maskiner med forskjellige støpsler og brytere avhengig av landet de selges i.

Illustrasjonene viser maskiner med eurostøpsler. Maskiner med andre støpselstyper kobles til på samme måte.

3. Maskinbeskrivelse

1

1 Håndtak
2 Justeringsskrue skjæreplate
3 Holder unbrakonøkkel
4 Fabrikasjonsskilt
5 Sperrebryter kompostbeholder
6 Hjul
7 Kompostbeholder
8 Hjulfot
9 Støttefot
10 Sammenfellingsfrigjøring (GE 140 L)
11 Nettilkobling
12 På/av-bryter (dreieretning)
13 Påfyllingsåpning

4. For din egen sikkerhet

4.1 Generell informasjon



Sørg for å følge alle sikkerhetsanvisningene når du arbeider med maskinen.



Før maskinen tas i bruk, må bruksanvisningen leses nøye og i sin helhet. Oppbevar bruksanvisningen på et trygt sted for senere bruk.

Disse forholdsreglene er svært viktige for din sikkerhet. Oversikten er imidlertid ikke utfyllende. Bruk alltid sunn fornuft og opptre ansvarlig når du bruker maskinen. Husk at det er brukeren som er ansvarlig hvis det oppstår ulykker som involverer andre personer eller andres eiendom.

Som bruker er det viktig at du gjør deg kjent med betjeningselementene på og bruken av maskinen.

Maskinen skal kun brukes av personer som har lest bruksanvisningen og er fortrolige med betjeningen av maskinen. Sørg for å få en kyndig og praktisk opplæring før første gangs bruk. La forhandleren eller en annen fagkyndig gi deg en innføring i hvordan maskinen håndteres på en trygg måte.

Opplæringen skal særlig ha fokus på sikkerhet og viktigheten av å være forsiktig og konsentrert under arbeid med maskinen.



Livsfare på grunn av kvelning!
Lek med emballasjen medfører kvelningsfare for barn. Sørg for at barn ikke leker med emballasjen.

Maskinen, inkludert alt tilleggsutstyr, må bare lånes eller gis bort til personer som har grunnleggende kunnskap om denne modellen og bruken av den. Bruksanvisningen er en del av maskinen og skal alltid følge med.

Maskinen skal bare brukes av personer som er opplagte og i god fysisk og psykisk form. Hvis du har helsemessige plager, må du spørre legen om arbeid med maskinen er tilrådelig. Maskinen skal ikke brukes etter inntak av alkohol, narkotiske stoffer eller medikamenter som fører til nedsatt reaksjonsevne.

Denne maskinen skal ikke brukes av barn eller av personer med fysiske, sensoriske eller psykiske funksjonshemminger eller som har manglende erfaring og kunnskap, og heller ikke av personer som ikke har satt seg inn i instruksene for bruk.

La aldri barn eller ungdom under 16 år bruke maskinen. Det kan finnes nasjonale bestemmelser for nedre aldersgrense for bruk av maskinen.

Maskinen er utviklet for privat bruk.

Obs – fare for ulykker!

VIKING kompostkverner egner seg til opphakking av kvister og planterester. Annen bruk er ikke tillatt og kan være farlig eller føre til skader på maskinen.

Kompostkvernen skal ikke brukes (ufullstendig liste):

– på andre materialer (f.eks. glass og metall)

– til annet arbeid enn det som er beskrevet i denne bruksanvisningen

– til bearbeiding av næringsmidler (f.eks. mesking eller knusing av is)

Hovedregel for kvernematerialer som skal bearbeides:

Materialer som ikke hører hjemme i komposten, skal heller ikke bearbeides i kompostkvernen.

Av sikkerhetsmessige årsaker er enhver endring på maskinen, med unntak av montering av tilbehør som er godkjent av VIKING, forbudt, og vil føre til at garantien opphører. Kontakt din VIKING forhandler for informasjon om tillatt tilbehør.

Det er strengt forbudt å manipulere maskinen for å øke effekten eller endre turtallet til forbrenningsmotoren eller den elektriske motoren.

Maskinen skal ikke brukes til å transportere gjenstander, dyr eller personer (særlig barn).

Ekstra forsiktighet kreves ved bruk på offentlige anlegg, i parker, på sportsanlegg, gater og i land- og skogbruk.

4.2 Advarsel – fare på grunn av elektrisk strøm



Obs!
Fare for elektrisk støt!



Strømledning, støpsel, av/på-bryter og tilkoblingsledning. Skadede kabler, koblinger og støpsler eller tilkoblingsledninger som ikke er i overensstemmelse med forskriftene, må ikke brukes. Dette for å unngå fare for elektrisk støt.

Se over tilkoblingsledningen med jevne mellomrom, og kontroller at den ikke er skadet eller er for gammel (sprø).

Fare for elektrisk støt!
En skadet ledning må ikke kobles til strømforsyningen, og den må være koblet fra strømnettet før den berøres.

Bruk aldri skadede skjøteledninger. Skift ut defekte ledninger med nye, og forsøk aldri å reparere skjøteledninger.

Hvis strømledningen eller skjøteledningen skades under drift, skal den umiddelbart kobles fra strømforsyningen. Ta aldri i en skadet strømledning eller skjøteledning.

Vedlikeholds- og reparasjonsarbeid på strømledningen (skjøteledning) skal bare utføres av spesialutdannede fagpersoner.

Tilkoblingsledningene som brukes, skal alltid være tilstrekkelig sikret.



Arbeid ikke når det regner eller er vått ute.

Bruk bare fuktighetsisolerte skjøteledninger for utendørsbruk som er egnet for bruk med maskinen (⇨ 10.1).

Ta støpselet ut av stikkontakten uten å dra i tilkoblingsledningen.

Hvis maskinen kobles til et strømaggregat, er det viktig å være oppmerksom på at den kan skades av strømsvingninger.

Ikke la maskinen stå ute i regn uten at den er dekket til.

Maskinen må kun kobles til strømforsyning som har jordfeilbeskyttelse med aktiveringsstrøm på maksimalt 30 mA. Ta kontakt med en elektriker hvis du ønsker mer informasjon.

4.3 Bekledning og utstyr



Bruk alltid solide sko med såler med god gripeevne under arbeidet. Gå aldri barbent eller med sandaler når du arbeider.



Bruk alltid solide hansker når du arbeider med, utfører vedlikehold på, eller transporterer maskinen.



Bruk alltid beskyttelsesbriller og hørselsvern under arbeidet. Ta ikke av disse før arbeidet er avsluttet.



Når du arbeider med maskinen, er det viktig at du bruker egnede og tettsittende klær, dvs . kjeledress (ikke arbeidsfrakk). Ikke ha på deg sjal, slips, smykker, klær med lange stropper, bånd eller lignende under arbeidet.

Langt hår må bindes opp og holdes på plass med for eksempel hodetørkle eller lue under hele arbeidet.

4.4 Transport av maskinen

Bruk alltid hansker under arbeidet, slik at du unngår å skade deg på skarpe kanter og varme deler.

Ikke transporter maskinen mens den elektriske motoren er i gang. Før transport slår du av den elektriske motoren, venter til den har stanset, og trekker ut støpselet.

Transporter maskinen bare når den elektriske motoren er avkjølt.

Vær spesielt oppmerksom på vekten når maskinen skal snus.

Bruk egnet lasteutstyr (lasterampe, løfteanordninger).

Sikre maskinen med tilstrekkelig dimensjonerte festemidler (stropper, tau, osv.) på festepunktene som er beskrevet i bruksanvisningen. (⇨ 12.3)

Trekk eller skyv maskinen i skrittempo.

Følg regionale forskrifter ved transport av maskinen, spesielt med hensyn til lastsikring og transport av gjenstander på lasteflater.

4.5 Før arbeidet

Sørg for at maskinen bare betjenes av personer som har lest bruksanvisningen.

Overhold de lokale forskriftene for når på døgnet hageredskaper med forbrenningsmotor eller elektrisk motor kan brukes.

Før maskinen brukes, skal slitte og skadde deler skiftes ut. Informasjon om farer og advarsler som er blitt uleselig på maskinen, må skiftes ut. Du får nye klistremerker og alle andre reservedeler hos din VIKING forhandler.

Før bruk må du kontrollere

– at maskinen er i driftssikker stand. Beskyttelsesanordningene skal være på plass og i feilfri stand.
– at støpselet kobles til en forskriftsmessig installert stikkontakt
– at isolasjonen til tilkoblings- og skjøteledningen, støpselet og koblingen er i feilfri stand
– at maskinen som helhet (hus, den elektriske motoren, beskyttelsesanordninger, festeelementer osv.) ikke er slitt eller skadet.

– at det ikke finnes kvernet materiale i maskinen, og at trakten er tom
– at alle skruer, muttere og andre festeelementer er på plass og tilstrammet. Løse skruer og muttere må festes med riktig tiltrekkingsmoment før bruk.

For å redusere faren for person- og materialskader skal maskinen kun brukes utendørs og ikke nær en vegg eller andre ubevegelige gjenstander (umulig for brukeren å komme seg unna, fare for knusing av glassruter, riper på biler osv.).

Maskinen skal stå stødig på et plant og fast underlag.

Gjør deg kjent med hvordan av/på-bryteren brukes, slik at du kan handle raskt og riktig i nødsituasjoner.

Kontroller at kompostbeholderen er i forskriftsmessig stand før den tas i bruk. Det er ikke tillatt å ta i bruk maskinen med skadet kompostbeholder (fare for personskade). Hvis kompostbeholderen er skadet, må den skiftes ut.

Fare for personskade!
Sørg for at maskinen er i forskriftsmessig montert tilstand ved hver bruk. Maskinen skal ikke brukes hvis den mangler deler (f.eks. hjul), siden sikkerhetsavstandene da ikke lenger er garantert, og maskinen i tillegg kan bli mindre stabil.
Kontroller alltid visuelt at maskinen er i forskriftsmessig stand før den tas i bruk!

Forskriftsmessig betyr at maskinen er ferdig montert, det vil si:

– Den komplette hjulfoten er montert.
– Begge hjulene og begge støtteføttene er montert.
– Alle sikkerhetsanordninger (innsatt kompostbeholder, VIKING kløverbladåpning osv.) er på plass og i orden.

Koblings- og sikkerhetsinnretningene som er montert på maskinen, skal ikke fjernes eller omgås.

4.6 Under arbeidet



Ikke bruk maskinen når dyr eller personer (spesielt barn) oppholder seg i fareområdet.

Arbeid ikke med maskinen ved regn eller tordenvær, spesielt ikke hvis det er fare for lynnedslag.

Fuktig og glatt underlag gjør at faren for ulykker øker.
Vær forsiktig under arbeidet slik at du ikke glir. Unngå om mulig å bruke maskinen på fuktig underlag.

Arbeid bare i dagslys eller med god kunstig belysning.

Brukeren skal ikke stå høyere enn maskinen.

Arbeidsområdet må være rent og ryddig under hele arbeidet. Fjern steiner, kvister, ledninger og annet som det er lett å snuble i.

Starte:

Før du starter maskinen, må du sørge for at den står stabilt og opprett. Maskinen skal aldri brukes når den ligger.

Vær svært forsiktig når du starter maskinen, og følg anvisningene i kapitlet "Ta i bruk maskinen". (⇨ 10.7)

Stå ikke foran utkaståpningen når forbrenningsmotoren eller den elektriske motoren slås på. Kontroller at det ikke fins noe kvernet materiale i kompostkvernen når den startes eller slås på. Kvernet materiale kan slynges ut og forårsake personskader.

Pass på at maskinen ikke velter når du starter den.

Unngå hyppige innkoblinger i løpet av kort tid (ikke trykk på av/på-bryteren unødvendig).
Fare for overoppheting av den elektriske motoren!

Annet utstyr som er koblet til samme strømkrets, kan ved ugunstige nettforhold ødelegges på grunn av spenningssvingninger som forårsakes av denne maskinen ved oppstart.
Egnede tiltak må iverksettes (for eksempel tilkobling til en annen strømkrets enn den til den aktuelle innretningen, koble maskinen til en strømkrets med lavere impedans).

Bruk:

Fare for personskader!

Hold aldri hender eller føtter under, over eller ved roterende deler.

Hold aldri ansiktet eller andre kroppsdeler over påfyllingstrakten og utkaståpningen når maskinen er i gang. Hold alltid hode og kropp på sikker avstand fra påfyllingsåpningen.



Stikk aldri hender, andre kroppsdeler eller deler av klesplagg inn i påfyllingstrakten eller utkastsjakten. Det er stor fare for skader på øyne, ansikt, fingre, hender osv.

Pass på at du alltid står stødig. Ikke strekk deg fremover.

Hvis maskinen velter under arbeidet, må den elektriske motoren straks slås av og støpselet trekkes ut.

Fare for personskader!
Kvernet materiale kan bli slynget tilbake under arbeidet. Bruk derfor beskyttelsesbriller og hold ansiktet unna påfyllingsåpningen.

Tipp aldri maskinen mens forbrenningsmotoren eller den elektriske motoren er i gang.

Pass på at det ikke setter seg fast kvernemateriale i utkastsjakten. Fastkilt kvernemateriale gir dårligere kverneresultat og kan føre til tilbakeslag.

Når kompostkvernen fylles med materiale, er det spesielt viktig at det ikke kommer fremmedlegemer som for eksempel metallbiter, steiner, plast eller glass inn i kvernekammeret. Dette kan forårsake skader og tilbakeslag fra påfyllingstrakten. Av samme årsak er det også viktig å fjerne eventuelle tilstoppinger med én gang.

Det kan oppstå tilbakeslag under påfylling av kvistmateriale på kompostkvernen. Bruk hansker!



Vær oppmerksom på at klippeverktøyet roterer i noen sekunder etter at motoren er slått av.

Slå av den elektriske motoren, trekk ut støpselet og vent til alt roterende verktøy stanser

– før du går fra maskinen, eller når den skal stå uten tilsyn
– før du flytter, løfter, vipper, skyver eller trekker maskinen
– før du transporterer maskinen
– før du fjerner blokkeringer eller tilstoppinger
– før du ser over eller rengjør maskinen og før det skal utføres andre arbeider på den

Slå av den elektriske motoren og la maskinen stanse hvis det kommer fremmedlegemer inn i klippeverktøyet, eller hvis maskinen vibrerer unormalt eller lager uvanlige lyder. Ta ut støpselet og utfør følgende trinn:

– Se etter skader på maskinen og få utført eventuelle nødvendige reparasjoner av en fagperson før du starter og bruker maskinen igjen.
– Kontakt en fagperson for å få skiftet eller reparert skadede deler. Deler som skiftes ut, skal kun erstattes av tilsvarende deler.

Ta av og tøm den gjennomsiktige kompostbeholderen når den er helt full, eller når det kvernede materialet på grunn av påfyllingsnivået ikke lenger kan kastes ut.

Før kompostbeholderen tas av, slår du av maskinen og venter til knivvalsen er stanset.

4.7 Vedlikehold og reparasjoner



Sett maskinen på et plant og stabilt underlag, slå av den elektriske motoren og trekk ut støpslet før du starter vedlikeholdsarbeider (rengjøring, reparasjon osv.), og før du kontrollerer om tilkoblingsledningen er snodd eller skadet.

La maskinen avkjøles i ca. 5 minutter før du utfører vedlikeholdsarbeider.

Bare autoriserte elektrikere har tillatelse til å reparere eller skifte ut nettilkoblingsledningen.

Hvis det ble fjernet deler eller beskyttelsesinnretninger i forbindelse med vedlikeholdsarbeidet, må disse straks settes tilbake på forskriftsmessig vis når arbeidet er utført.

Rengjøring:

Hele maskinen må rengjøres grundig etter hver bruk. (⇨ 11.2)

Maskinen skal aldri rengjøres med høytrykksvasker eller under rennende vann (f.eks. med en hageslange).
Bruk aldri sterke rengjøringsmidler. Disse kan skade plast- og metalldeler og dermed redusere sikkerheten til din VIKING maskin.

Vedlikeholdsarbeider:

Bare vedlikeholdsarbeider som er beskrevet i denne bruksanvisningen, kan utføres av brukeren. Alle andre arbeider skal utføres av en forhandler.
Kontakt **alltid** din forhandler hvis du mangler nødvendig informasjon eller hjelpemidler.
VIKING anbefaler at alt vedlikeholdsarbeid og alle reparasjoner utføres hos en VIKING forhandler.
VIKING forhandlerne får jevnlig tilbud om opplæring, og de får regelmessig tilsendt teknisk informasjon.

Bruk bare verktøy, tilbehør eller tilleggsutstyr som er godkjent for denne maskinen av VIKING eller som korresponderer i teknisk utførelse, ellers kan det oppstå fare for uhell med personskader eller skader på maskinen. Kontakt forhandleren hvis du har spørsmål.

Originalt verktøy, tilbehør og originale reservedeler fra VIKING har egenskaper som gjør dem optimalt tilpasset maskinen og kravene som brukeren stiller. Originale VIKING reservedeler kjenner man igjen på

VIKING reservedelsnummeret, VIKING logoen og eventuelt VIKING reservedelssymbolet. På små deler kan også symbolet stå alene.

Sørg for at advarsels- og merknadsklistremerker alltid er rene og lesbare. Bestill nye originale klistremerker hos VIKING forhandleren hvis klistremerker skades eller blir borte. Hvis en komponent skiftes ut med en ny del, må du passe på at de samme klistremerkene settes på den nye delen.

Sørg for at alle muttere, bolter og skruer sitter godt, slik at maskinen er i driftssikker stand.

Kontroller hele maskinen regelmessig med tanke på slitasje og skader. Dette er spesielt viktig når maskinen ikke skal brukes på en stund (f.eks. når den skal settes bort for vinteren). Skift ut slitte eller skadde deler, slik at maskinen alltid er i driftssikker stand.

4.8 Lagring ved lengre driftsopphold

La maskinen avkjøles i ca. 5 minutter før du parkerer den i et lukket rom.

Sørg for at maskinen er utilgjengelig for uvedkommende (f.eks. barn).

Rengjør maskinen grundig når den ikke skal brukes på lengre tid (f.eks. når den skal settes bort for vinteren).

Sørg for at maskinen er i driftssikker stand når du setter den til lagring.

Maskinen skal oppbevares på et tørt, frostsikkert og låsbart sted.

4.9 Kassering

Avfallsprodukter kan skade mennesker, dyr og miljø og skal derfor kasseres på forskriftsmessig måte.

Kontakt nærmeste resirkuleringsstasjon eller forhandleren for informasjon om hvordan avfallsprodukten skal håndteres. VIKING anbefaler VIKING forhandleren.

Sørg for at maskinen kasseres forskriftsmessig når den ikke lenger skal brukes. Sørg for å gjøre maskinen ubrukelig før kassering. For å unngå ulykker er det spesielt viktig å fjerne strømledningen eller tilkoblingsledningen til den elektriske motoren.

5. Produktkomponenter



Nr.	Betegnelse	Ant.
	GE 135 L	
A	Maskinoverdel	1
B	Hjulfot	1
C	Kompostbeholder	1
D	Skrue 5 x 16	4
	GE 140 L	
E	Basisenhet med kompostbeholder	1
	GE 135 L, GE 140 L	
F	Støttefot	2
G	Skive A6	2
H	Hettemutter M6	2
I	Hjul	2
J	Skrue M8 x 85	2
K	Hylse	2
L	Skive A8	6
M	Låsemutter M8	2
N	Fastnøkkel	1
O	Unbrakonøkkel	1
•	Bruksanvisning	1

6. Symbolforklaring



Obs!
Les bruksanvisningen før bruk.



Fare for personskader!
Se til at ingen oppholder seg i fareområdet.



Fare for skader!
Roterende verktøy!
Ikke hold hender eller føtter i åpningene mens maskinen kjører.

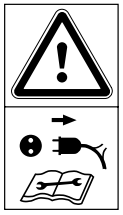

Fare for personskade!
Slå alltid av den elektriske motoren og trekk ut strømledningen før du utfører arbeider på klippeverktøyet, før vedlikeholds- og rengjøringsarbeider, før du kontrollerer om tilkoblingsledningen er snodd eller skadet, og før du forlater maskinen.



Bruk hørselsvern!

Bruk beskyttelsesbriller!

Bruk arbeidshansker!

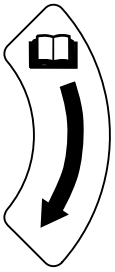

Dreieretning for etterjustering av skjæreplaten.



Kompostbeholder låst



Kompostbeholder frigjort

7. Gjøre maskinen klar for bruk

7.1 Montere hjul og støtteføtter



GE 140 L:

– Fell ut maskinen. (⇨ 10.12)

Monter hjulene:

GE 135 L, GE 140 L:

– Ta av kompostbeholderen. (⇨ 10.6)

- Løft av hjulkapselen (1) fra hjulet (I) med en skrutrekker.
- Stikk skruen (J) med en skive (L) innenfra gjennom boringen på hjulfoten (B). Sett en skive (L) og hylsen (K) på skruen (J). Skyv hjulet (I) på hylsen (K). Skru på mutteren (M) med en skive (L), og stram med 5-7 Nm.
- Plasser hjulkapselen (1) midt på hjulet (I), og trykk inn til hjulkapselen (1) griper inn.

– Gjenta prosedyren på den andre siden.

Monter støtteføtter:

- Stikk skruen til støttefoten (F) nedenfra gjennom boringen på hjulfoten (B). Skyv skiven (G) på skruen, skru på hettemutteren (H) og stram med 4-6 Nm.

– Gjenta prosedyren på den andre siden.

7.2 Sette sammen maskinen GE 135 L



- Ta av kompostbeholderen. (⇨ 10.6)
- Sett maskinoverdelen (A) på hjulfoten (B), og sentrer den forsiktig. Pass på riktig posisjon til gummidekselet (1) – gummidekselet (1) skal ikke være klemt mellom maskinoverdelen og det svarte dekselet på hjulfoten. Monter maskinoverdelen (A) på hjulfoten (B) ved å skru inn de fire skruene (D). Stram skruene (D) med 1-1,5 Nm.
- Sett inn kompostbeholderen. (⇨ 10.5)

7.3 Oppbevare unbrakonøkkelen

5

- Skyv unbrakonøkkelen (O) inn i holderen (1) på maskinen.

8. Informasjon om arbeid

8.1 Hvilke materialer kan bearbeides?

Tre- og hekkavfall, tuja, furukvister, forgrenede kvister, forgrenede kvister med løv, grønne vekster, bærbusker, buntede og ikke for fuktige blomsterrester.

Tre- og hekkavfall bør bearbeides i frisk tilstand, ettersom kvernens ytelse er større når materialet er friskt enn når det har tørket eller er vått.

8.2 Hvilke materialer kan ikke bearbeides?



Pass godt på at det ikke kommer steiner, glass, metalldeler (ståltråd, spiker osv.) eller plastdeler i kompostkvernen.

Hovedregel:

Materialer som ikke hører hjemme i komposten, skal heller ikke bearbeides i kompostkvernen.

8.3 Maks. kvistdiameter

Verdiene er basert på kvistmateriale som akkurat er kappet:

Maks. kvistdiameter
GE 135 L: 35 mm
GE 140 L: 40 mm

8.4 Påfylling av kompostkvernen

1

VIKING kløverbladåpningen gjør det mulig å bearbeide også sterkt forgreinet kvistmateriale.

Tykke greiner og greiner med mye kvister skjæres til på forhånd med en beskjæringssaks.

For å unngå at kompostkvernen stoppes til bør seigt og jordholdig kvernet materiale blandes med tørre greiner.

Kompostkvernen skal kun fylles på når den elektriske motoren går med fullt turtall.

Fare for personskade!
Hold kvister som skal trekkes inn i kompostkvernen, lett i hånden og før dem til påfyllingsåpningen. Hold ikke fast i kvistene, og ikke trekk dem tilbake.

- Tre- eller hekkavfall samt kvistmateriale føres langsomt gjennom påfyllingsåpningen (13) frem mot knivvalsen. Kvistene dras inn i kvernen.
- Det er viktig at du lar maskinen arbeide ferdig etter hver innmating.

8.5 Riktig belastning for den elektriske motoren

Fyll på materiale jevnt og kontinuerlig i kompostkvernen.

8.6 Overbelastningsvern

Hvis det oppstår en overbelastning av den elektriske motoren under arbeid, skifter den innebygde automatiske bakoverdriften dreieretning på knivvalsen og prøver på den måten selv å fjerne blokkeringen. Hvis blokkeringen ikke fjernes etter 3 skifter av dreieretning, slår det innebygde overbelastningsvernet av den elektriske motoren.

Etter en avkjølingstid på ca. 10 minutter kan kompostkvernen tas i bruk igjen.

Dersom overbelastningsvernet utløses ofte, kan det skyldes følgende:

– Bruk av uegnet tilkoblingsledning (⇨ 10.1)
– Overbelastning av nettet
– Overbelastning av maskinen på grunn av for mye kvernemateriale

8.7 Hvis knivvalsen blokkeres

Overbelastning av den elektriske motoren, for mye kvernmateriale eller for tykke kvister fører etter en stund til at knivvalsen automatisk endrer dreieretning og videre til at knivvalsen stopper opp.

Ved overbelastning endrer knivvalsen automatisk dreieretning.

- Hvis knivvalsen stopper opp, trykker du straks på av/på-bryteren.
- La maskinen avkjøles, og følg instruksene for å starte den på nytt. (⇨ 10.9)

9. Sikkerhetsutstyr

9.1 Omstartsperre for elektrisk motor

Maskinen kan bare settes på med bryteren, ikke ved å sette tilkoblingsledningen i stikkontakten.

9.2 Kompostbeholder

Kompostkvernen kan kun slås på når kompostbeholderen er montert og låst.

Når kompostbeholderen er satt inn, hindrer den tilgang til den dreiende knivvalsen under bruk.

10. Ta maskinen i bruk

10.1 Koble kompostkvernen til strømuttaket

Fare for personskade!
Følg alle sikkerhetsanvisningene i kapitlet "Advarsel – farer forårsaket av elektrisk strøm" (⇨ 4.2).

Spenningen til det elektriske anlegget og driftsspenningen må stemme overens (se fabrikasjonsplaten).

Nettilkoblingsledningen må være tilstrekkelig sikret. (⇨ 15.)

Tilkoblingsledningene skal ikke være lettere enn en gummikledd kabel av typen **H07 RN-F DIN/VDE 0282**.

Støpselforbindelsene må være beskyttet mot vannsprut. Uegnede skjøteledninger fører til effekttap og kan forårsake skader på den elektriske motoren.

Det minste tverrsnittet til nettilkoblingsledningen må være **3 x 1,5 mm²** ved lengde på opptil **25 m** eller **3 x 2,5 mm²** ved lengde på opptil **50 m**.

Koblingene på tilkoblingsledningene må være av gummi eller være gummikledd, og de må være i overensstemmelse med standarden **DIN/VDE 0620**.

Denne maskinen er konstruert for drift via strømnett med systemimpedans Z_{max} på overføringspunktet (hustilkoblingen) på maksimalt **0,49 ohm (ved 50 Hz)**. Brukeren må forvisse seg om at maskinen bare drives via et strømnett som oppfyller disse kravene. Kontakt om nødvendig den lokale strømleverandøren for informasjon om systemimpedansen.

Ta kontakt med en elektriker hvis du ønsker mer informasjon om nettilkoblingen.

10.2 Koble til strømledningen



- Sett strømledningens kopling i støpselet (1).
- Fest strømledningen på strekkavlastningen. (⇨ 10.4)

10.3 Koble fra strømledningen

- Løsne strekkavlastningen. (⇨ 10.4)

For å unngå skader på strømledningen må den bare kobles fra ved å trekke i koblingen. Trekk aldri i ledningen.

10.4 Strekkavlastning



Under arbeidet forhindrer strekkavlastningen at tilkoblingsledningen utilsiktet trekkes ut av kontakten og dermed kan føre til skade på maskinens strømtilkobling.

Tilkoblingsledningen må derfor føres gjennom strekkavlastningen.

- Koble til strømledningen. (⇨ 10.2)
- Legg tilkoblingsledningen (1) i en løkke, og før den gjennom åpningen (2).
- Hekt løkken inn på kroken (3), og stram.

10.5 Sette inn kompostbeholderen



- Sett inn kompostbeholderen (1) i de to føringene (2), og skyv den inn til den stopper.
- Drei sperrebryteren (3) mot høyre til den stopper, og fest kompostbeholderen.

Kompostkvernen kan kun slås på når kompostbeholderen er låst.

10.6 Ta av kompostbeholderen



- Slå av maskinen. (⇨ 10.8)
- Vri sperrebryteren (1) mot venstre til den stopper.
- Ta ut kompostbeholderen (2).

Uten kompostbeholder kan ikke kompostkvernen aktiveres.

10.7 Slå på kompostkvernen

GE 140 L:

- Fell ut og lås maskinen. (⇨ 10.12)

GE 135 L, GE 140 L:

- Sett i kompostbeholderen. (⇨ 10.5)
- Koble maskinen til strøm. (⇨ 10.1)

Av/på-bryteren (1) med integrert låseskyver (2) hindrer at du går rett fra den ene dreieretningen over til den andre.

⚠ Før du skifter dreieretning, må du slå av maskinen og vente til knivvalsen har stoppet helt opp.

Posisjonen Inntak 10

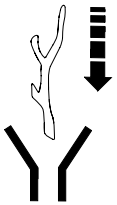

Knivvalsen trekker inn og kutter opp det kvernematerialet.

- Vri av/på-bryteren (1) til posisjonen **0**.
- Skyv låseskyveren (2) oppover.
- For å starte den elektriske motoren vrir du av/på-bryteren (1) til høyre mot fjærtrykket til den stopper i posisjonen **START**. Den elektriske motoren starter.
- Slipp vribryteren. Denne går automatisk tilbake til posisjonen **I**. Den elektriske motoren fortsetter å kjøre.

Posisjonen Bakoverdrift 11

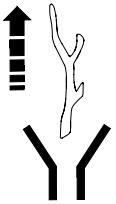

Knivvalsen går bakover og frigjør det kvernede materialet.

- Vri av/på-bryteren (1) til posisjonen **0**.
- Skyv låseskyveren (2) nedover.
- Vri av/på-bryteren (1) til venstre mot fjærtrykket til den stopper i posisjonen **I**, og hold den der. Den elektriske motoren kjører.

ℹ Vribryteren må holdes i denne posisjonen, ellers går den automatisk tilbake til midtstilling (posisjon **0**).

10.8 Slå av kompostkvernen 12

- Sett av/på-bryteren (1) i posisjonen **0**.

Den elektriske motoren til kompostkvernen slås av og bremses automatisk.

10.9 Ta maskinen i bruk igjen etter en blokkering

⚠ Kvernet materiale som kommer i retur, kan forårsake skade. Hold hender og hode unna påfyllingsåpningen. Kikk ikke ned i åpningen!

Kompostkvernen har en automatisk bakoverdrift. Ved blokkering av knivvalsen aktiverer maskinen automatisk bakoverdriften for å løse blokkeringen.

Det kvernede materialet kommer ut igjen.

ℹ Når blokkeringen er fjernet, fyller du i kompostkvernen først når den elektriske motoren går med fullt turtall.

10.10 Kverning

- Skyv kompostkvernen til et plant og fast underlag og plasser den slik at den står stabilt.
- Ta på solide hansker, beskyttelsesbriller og hørselsvern.
- Koble til strømledningen på kompostkvernen. (⇨ 10.1)
- Slå på kompostkvernen. (⇨ 10.7)
- Vent til kompostkvernen har nådd maksimalt turtall (tomgangsturtall).
- Fyll på kvernemateriale i kompostkvernen. (⇨ 8.4)
- Slå av kompostkvernen. (⇨ 10.8)

10.11 Felle inn maskinen GE 140 L 13

- Koble fra maskinen. (⇨ 10.3)

- Hold maskinen med en hånd i håndtaket (1).
- Trykk sperrehendelen (2) i pilretningen til den stopper, og hold. Maskinoverdelen er frigjort.
- Før maskinoverdelen (3) langsomt nedover til den stopper, og hold den der.
- Slipp sperrehendelen (2), og pass på at maskinoverdelen er låst.

10.12 Felle ut maskinen GE 140 L



- Hold maskinen med en hånd i håndtaket (1) nedenfra.
- Trykk sperrehendelen (2) i pilretningen til den stopper, og hold. Maskinoverdelen er frigjort.
- Trekk maskinoverdelen (3) langsomt oppover til den stopper, og hold den der.
- Slipp sperrehendelen (2), og pass på at maskinoverdelen er låst.

11. Vedlikehold

Fare for personskader!
Før du utfører vedlikeholds- eller rengjøringsarbeid på maskinen, er det viktig at du leser nøye gjennom kapitlet "For din sikkerhet" (⇨ 4.), spesielt underkapitlet "Vedlikehold og reparasjoner" (⇨ 4.7). Følg alle sikkerhetsanvisningene.

Trekk ut støpselet før du starter vedlikeholdsarbeidet.

11.1 Etterjustere skjæreplaten



Det skal ikke være igjen kvernet materiale i maskinen.

Trinn 1

- Slå på maskinen (sett på/av-bryteren i posisjonen "Inntak"). (⇨ 10.7)

Trinn 2

- Skru langsomt justeringsskruen (1) med urviseren med unbrakonøkkelen (2) mens maskinen er aktiv. På den måten trykkes skjæreplaten mot knivvalsen inne i maskinen. Hvis skjæreplaten er riktig innstilt, vil det falle ut litt aluminiumspon gjennom utkastet.

Skjæreplaten er stilt inn på nytt, og maskinen kan tas i bruk igjen.

11.2 Rengjøring



Vedlikeholdsintervall:
Alltid etter bruk

Rengjør maskinen grundig etter hver bruk. Godt vedlikehold beskytter maskinen mot skader og forlenger levetiden.

Maskinen skal bare rengjøres i stillingen som er avbildet.



Rett aldri vannstråler mot den elektriske motorens deler, tetninger, lagerpunkter og elektriske komponenter som f.eks. brytere. Dette kan føre til ekstra reparasjonskostnader.



Hvis skitt og rester som har satt seg fast, ikke lar seg fjerne med en børste, fuktig klut eller trepinne, anbefaler VIKING at du bruker spesialrens (f.eks. STIHL spesialrens).

Bruk aldri sterke rengjøringsmidler.

Elektromotorer er beskyttet mot vannsprut.

Beskytt oppkuttingsverktøyet inkl. kvernkammeret mot korrosjon med standardprodukter (f.eks. rapsolje).

11.3 Serviceintervaller

Vi anbefaler at kompostkvernen vedlikeholdes hos en forhandler **én gang i året**.

VIKING anbefaler VIKING forhandleren.

11.4 Elektrisk motor og hjul

Den elektriske motoren er vedlikeholdsfri.

Hjullagrene er vedlikeholdsfrie.

11.5 Oppbevaring og vinterlagring

Oppbevar maskinen i et tørt, lukket rom med lite støv. Sørg for å oppbevare maskinen utilgjengelig for barn.

Sørg for at maskinen er i driftssikker stand når du setter den til lagring.

Se til at alle muttere, bolter og skruer er strammet godt, skift ut farehenvisninger og advarsler på maskinen som har blitt uleselige, og kontroller hele maskinen for slitasje og skader. Skift ut slitte eller skadede deler.

Sørg for å få utbedret eventuelle feil før maskinen settes bort for lengre tid.

Husk følgende hvis maskinen skal settes bort i lengre tid (vinter):

- Rengjør alle delene grundig.
- Smør alle bevegelige deler godt med olje eller fett.

12. Transport

Fare for personskader!
Før transport er det viktig at du leser og følger anvisningene i kapitlet "For din sikkerhet", og da særlig avsnittet "Transport av maskinen". (⇨ 4.4)

12.1 Dra eller skyve kompostkvernen

17

- Hold i håndtaket (1) på kompostkvernen, og vipp kvernen bakover.
- Kompostkvernen kan dras eller skyves langsomt (skrittempo).

12.2 Løfte eller bære kompostkvernen

18

Minst to personer kreves når maskinen skal løftes eller bæres.

Ved løft og bæring er det viktig å bruke egnet vernebekledning som dekker underarmene og overkroppen helt.

– Sett inn og fest kompostbeholderen. (⇨ 10.5)

- 1. person: Grip tak i kompostkvernen ved å holde i håndtaket (1).
- 2. person: Grip kompostkvernen om hjulfoten (2) til venstre og høyre for de to støtteføttene.
- Løft samtidig kompostkvernen.

GE 140 L:

Kompostkvernen kan også bæres i sammenfelt tilstand.

- 1. person: Grip tak i kompostkvernen ved å holde i håndtaket (3) til kompostbeholderen.
- 2. person: Grip kompostkvernen om rørfoten til venstre og høyre for de to støtteføttene (4).
- Løft samtidig kompostkvernen.

12.3 Transportere kompostkvernen på en lasteflate

19

- Sørg for å feste maskinen godt, slik at den ikke glir. Fest stropper eller seler på hjulfoten (1) eller påfyllingstrakten (2).

13. Miljøvern

Kvernet materiale skal komposteres, og ikke kastes sammen med husholdningsavfall.

Emballasjen, maskinen og tilbehøret er produsert av gjenvinnbare materialer og må kasseres i samsvar med dette.

Atskilt, miljøvennlig kassering av materialrester bidrar til økt gjenbruk av verdistoffer. Maskinen skal derfor leveres til gjenvinning når den normale levetiden er nådd.

14. Produsentens CE-samsvarserklæring

VIKING GmbH
Hans Peter Stihl-Straße 5
A 6336 Langkampfen / Kufstein

bekrefter at maskinen

Oppkuttingsmaskin for planterester, med elektrisk motor (GE)

Merke:	**VIKING**
Type:	GE 135.0 L
	GE 140.0 L
Serieidentifikasjon	6013

Innfrir følgende EU-direktiver:
2000/14/EC, 2002/96/EC, 2014/30/EU, 2006/95/EC, 2006/42/EC, 2011/65/EU

Maskinen er utviklet og produsert i overensstemmelse med følgende standarder:
EN 50434, EN 60335-1

Metode som er benyttet for å bedømme overensstemmelsen:
Vedlegg VIII (2000/14/EC)

Navn og adresse til medvirkende oppnevnt instans:

TÜV Rheinland LGA Products GmbH
Tillystraße 2
D-90431 Nürnberg

Utforming og oppbevaring av teknisk dokumentasjon:
Sven Zimmermann
VIKING GmbH

Produksjonsåret og serienummeret er oppgitt på maskinens fabrikasjonsplate.

Målt lydeffektnivå:

GE 135.0 L	92,9 dB(A) (2000/14/EC)
GE 140.0 L	91,9 dB(A) (2000/14/EC)

Garantert lydeffektnivå:

GE 135.0 L	94 dB(A) (2000/14/EC)
GE 140.0 L	93 dB(A) (2000/14/EC)

Langkampfen,
2016-01-02 (ÅÅÅÅ-MM-DD)

VIKING GmbH



Sven Zimmermann

Avdelingsleder Konstruksjon

15. Tekniske data

GE 135.0 L, GE 140.0 L:

Elektrisk motor	
Merkespenning	230 V
Frekvens	50 Hz
Nominelt turtall, valse	40 o/min
Sikring	16 A
Beskyttelsesklasse	II
Beskyttelsestype	beskyttet mot vannsprut (IP X4)
Driftstype	P40
	40 s belastnings-tid 60 s tomgang
L/B/H	64/49/96 cm

GE 135.0 L:

I henhold til direktiv 2000/14/EC:

Garantert lydeffektnivå L_{WAd}	94 dB(A)

I henhold til direktiv 2006/42/EC:

Lydtrykknivå på arbeidsplassen L_{pA}	87 dB(A)
Usikkerhet K_{pA}	3 dB(A)
Effekt	2300 W
Nominell strømstyrke	11,5 A
Nominelt turtall, elektrisk motor	21000 o/min
Vekt	23 kg

GE 140.0 L:

I henhold til direktiv 2000/14/EC:

Garantert lydeffektnivå L_{WAd}	93 dB(A)

I henhold til direktiv 2006/42/EC:

GE 140.0 L:

Lydtrykknivå på arbeidsplassen L_{pA}	85 dB(A)
Usikkerhet K_{pA}	3 dB(A)
Effekt	2500 W
Nominell strømstyrke	12,0 A
Nominelt turtall, elektrisk motor	21000 o/min
Vekt	23 kg

16. Minimere slitasjen og unngå skader

Viktige henvisninger vedrørende vedlikehold for produktgruppen

Elektrisk drevet kompostkvern

VIKING frasier seg ethvert ansvar for materielle skader og personskader som skyldes at bruksanvisningen ikke er fulgt (spesielt med hensyn til sikkerhet, betjening og vedlikehold) eller at det er brukt ikke-godkjente påbyggings- eller reservedeler.

Følg disse henvisningene for å unngå skader eller unormal slitasje på VIKING maskinen:

1. Slitedeler

Enkelte av komponentene på VIKING maskinen utsettes for normal slitasje også når maskinen brukes i henhold til bestemmelsene. Disse komponentene må skiftes ut i tide, avhengig av hvordan og hvor mye maskinen brukes.

Det innbefatter blant annet:

– Skjæreplate

– Knivvalse

– Kullbørster

2. Følg informasjonen i denne bruksanvisningen.

Bruk, vedlikehold og lagring av VIKING maskinen må skje i henhold til informasjonen i denne bruksanvisningen. Brukeren selv er ansvarlig for alle skader som oppstår fordi sikkerhets-, bruks- og vedlikeholdsforskriftene ikke er fulgt.

Dette gjelder spesielt for:

– Ikke tilstrekkelig dimensjonert ledning (diameter).
– Feil elektrisk tilkobling (spenning).
– Endringer på produktet som ikke er godkjent av VIKING.
– Bruk av verktøy eller tilbehør som ikke er tillatt eller egnet for maskinen, eller som har dårlig kvalitet.
– Ikke forskriftsmessig bruk av produktet.
– Bruk ved sportsarrangementer eller andre konkurranser.
– Skader som følge av at produktet er brukt med defekte komponenter.

3. Vedlikeholdsarbeider

Alle arbeider som er nevnt under "Vedlikehold", må utføres regelmessig.

Hvis brukeren ikke kan utføre disse vedlikeholdsarbeidene selv, skal han eller hun ta kontakt med en forhandler.

VIKING anbefaler at alt vedlikeholdsarbeid og alle reparasjoner bare utføres hos VIKING forhandlere.

VIKING forhandlerne får jevnlig tilbud om opplæring, og de får regelmessig tilsendt teknisk informasjon.

Hvis disse arbeidene forsømmes, kan det oppstå skader som brukeren er ansvarlig for.

Slike skader er blant annet:

– Skader på den elektriske motoren som er forårsaket av mangelfull rengjøring av kjøleribbene (sugeslisser, kjøleribber, viftehjul).
– Korrosjonsskader og andre skader som oppstår som følge av uegnet lagringssted.
– Skader på maskinen grunnet bruk av reservedeler med dårlig kvalitet.
– Skader som skyldes at vedlikehold ikke er utført i rett tid eller utilstrekkelig vedlikehold, hhv. skader som skyldes vedlikeholds- eller reparasjonsarbeider som ikke er utført hos forhandlere.

17. Feilsøking

🛠 Kontakt eventuelt en forhandler. VIKING anbefaler VIKING forhandleren.

Feil/problem:
Den elektriske motoren starter ikke

Mulig årsak:
– Kompostbeholderen er ikke satt inn og låst
– Beskyttelsen til den elektriske motoren er aktivert
– Ingen nettspenning
– Tilkoblingskabelen/støpselet, støpselkoblingen eller bryteren er defekt

Tiltak:
– Sett inn og fest kompostbeholderen (⇨ 10.5)
– La maskinen avkjøles (⇨ 8.6)
– Kontroller strømledningen og sikringen 🛠 (⇨ 10.1)
– Kontroller ledningene, støpselet, koblingen hhv. bryteren, og skift ut om nødvendig (elektriker) 🛠 (⇨ 10.2)

Feil/problem:
Kvernet materiale trekkes ikke inn i maskinen

Mulig årsak:
– Knivvalsen er blokkert

Tiltak:
– Fjern blokkeringen (⇨ 10.9)

Feil/problem:
Det kvernede materialet skjæres ikke opp

Mulig årsak:
– Skjæreplaten er ikke stilt inn riktig i forhold til knivvalsen
– Knivvalsen er slitt eller skadet

Tiltak:
– Etterjuster skjæreplaten (⇨ 11.1)
– Skift ut knivvalsen og skjæreplaten 🛠

Feil/problem:
Den elektriske motoren durer, maskinen starter ikke

Mulig årsak:
– Knivvalsen er blokkert

Tiltak:
– Fjern blokkeringen (⇨ 10.9)

Feil/problem:
Ulyder, det kommer klirrelyder fra maskinen

Mulig årsak:
– Skruene har løsnet
– Knivvalsen er slitt eller skadet

Tiltak:
– Kontroller at alle skruene sitter fast. Stram skruene om nødvendig
– Skift ut knivvalsen og skjæreplaten 🛠

Feil/problem:
Det kvernede materialet kastes ikke ut

Mulig årsak:
– Utkastet er avstengt fordi gummidekselet er klemt

Tiltak:
– Monter gummidekselet på riktig måte (⇨ 7.2)

18. Serviceplan

18.1 Bekreftelse av overleveringen

Modell: _____

Serienummer:

Dato: ⌊_⌋⌊_⌋ ⌊_⌋⌊_⌋ ⌊_⌋⌊_⌋⌊_⌋⌊_⌋

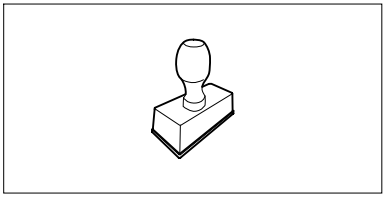

Neste service

Dato: ⌊_⌋⌊_⌋ ⌊_⌋⌊_⌋ ⌊_⌋⌊_⌋⌊_⌋⌊_⌋

18.2 Servicebekreftelse

20

Gi denne bruksanvisningen til VIKING fagforhandleren når du får utført vedlikeholdsarbeider. Forhandleren bekrefter det utførte arbeidet ved å fylle ut de angitte feltene.

Service utført den

Dato for neste service